STOPA FUNDAMENTOWA ZE SŁUPKIEM ŻELBETOWYM (WIATA ROWEROWA)

Przekrój b-b
1:25

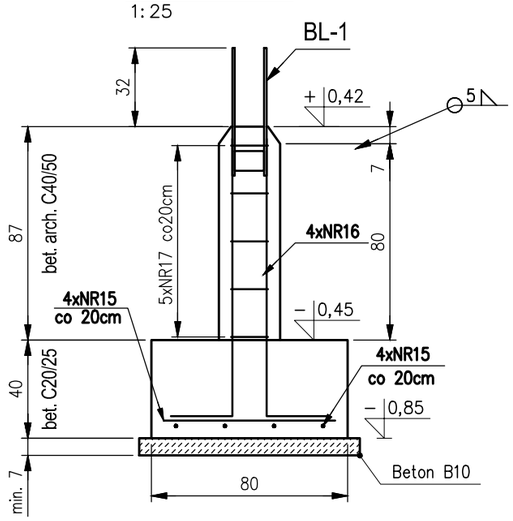

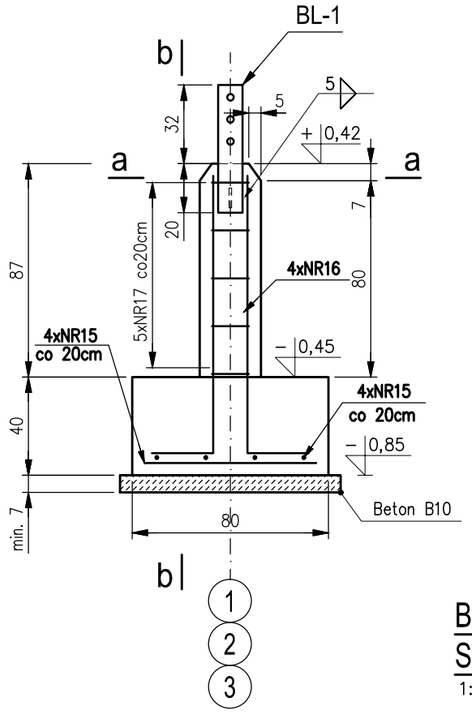

Przekrój a-a
1:25

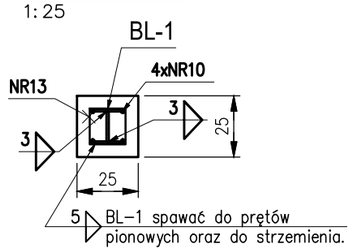

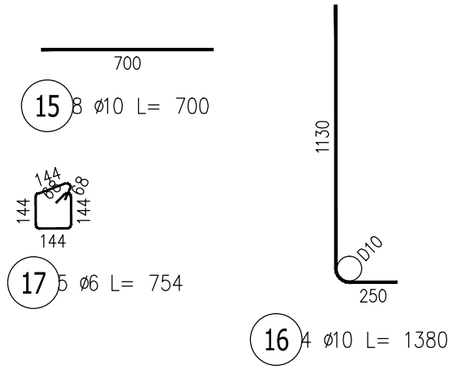

ZESTAWIENIE STALI ZBROJENIOWEJ

POZ.	NR PRĘTA	ø [mm]	DŁUGOŚĆ [m]	ILOŚĆ			DŁ. ŁĄCZNA [m] A−IIIN	
				PRĘTÓW	x POZ.	RAZEM	ø6	ø10
Poz. 1 – Stopa S1 – 6 szt.								
1	15	10	0.700	8	6	48		33.60
	16	10	1.380	4	6	24		33.12
	17	6	0.754	5	6	30	22.62	
DŁUGOŚĆ RAZEM [m]							22.62	66.72
MASA JEDNOSTKOWA [kg/m]							0.222	0.617
MASA [kg]							5.02	41.17
MASA CAŁKOWITA [kg]							46.19	

1) Opis kształtu pręta: PN−EN ISO 3766 metoda B (osiowo)
2) Opis długości haka: gabarytowy
3) Długość pręta L: suma wymiarów osiowych

BL-1: ELEMENT DO MOCOWANIA SŁUPA DREWNIANEGO
1:10

UWAGA! WYMIARY W MILIMETRACH!

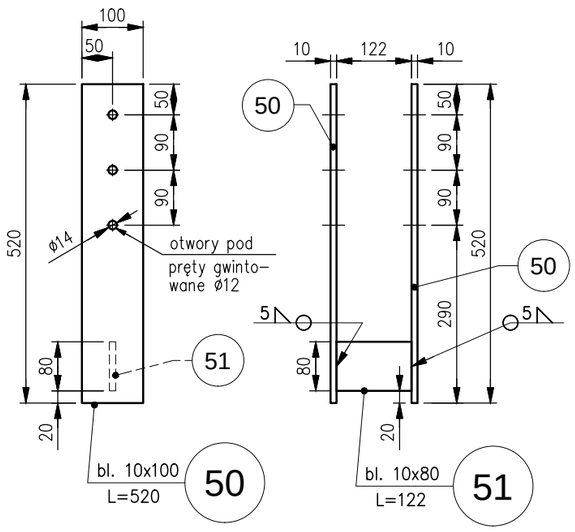

ELEMENT WYKONAĆ ZE STALI S235JR OCYNKOWANEJ OGNIOWO
PRĘTY ŚR. 12 MM ORAZ NAKRĘTKI I PODKŁADKI RÓWNIEŻ OCYNKOWANE

ZESTAWIENIE STALI DLA BL−1

Poz.	Ilość [szt.]	Przedmiot	Długość [mm]	Masa jedn. [kg/m]	Masa 1 szt. [kg]	Masa całkowita [kg]	Gatunek
		BL-1	szt. 6				
50	2	bl. 10x100	520	7,85	4,08	8,2	S235JR
51	1	bl. 10x80	122	6,28	0,77	0,8	S235JR
					Razem 1 szt.	8,9	kg
					Razem 6 szt.	53,6	
		Razem 6 szt. z dodatkiem na spoiny 1,8%				55	kg

Uwagi:

1) Wymiary elementów żelbetowych podano w centymetrach. Wymiary prętów zbrojeniowych podano w mm.
2) Rysunek rozpatrywać łącznie z opisem technicznym oraz z pozostałymi rysunkami.
3) Końcówki strzemion zaginać pod kątem 90°.

Beton stopy fund.: klasy C20/25 (B25).
Beton słupka: klasy C40/50 (B50), architektoniczny.
Konieczna przerwa robocza na poz. -0,45 m.
Stal zbrojeniowa: pręty podłużne i strzemiona A-IIIN (RB500W)
Otulina zbrojenia:
- Stopa fundamentowa - 50 mm
- Słup żelbetowy - 50 mm

KOSIK AUTORSKA PRACOWNIA ARCHITEKTURY
UL. DAMROTA 37/2 50-306 WROCŁAW
ANDRZEJ WOLNY +48 501-16-16-31 WOLNY@KWARCHITEKCI.PL
AGNIESZKA KOSIK +48 606 945 010 KOSIK@KWARCHITEKCI.PL

GŁOWNY PROJEKTANT
mgr inż. arch. **ANDRZEJ WOLNY**
Uprawnienia budowlane w specjalności architektonicznej do projektowania bez ograniczeń
nr uprawnień 35/R-107/LOIA/07

SPRAWDZAJĄCY ARCHITEKTURY
mgr inż. arch. **TOMASZ LEONOWICZ**
Uprawnienia budowlane w specjalności architektonicznej do projektowania bez ograniczeń
nr uprawnień 26 /03/ DOIA

KONSTRUKJA
mgr inż. WOJCIECH JAKSZYCKI
Do projektowania i kierowania robotami budowlanymi bez ograniczeń Nr uprawnień 418/01/DUW, oraz uprawnienia rzeczoznawcy budowlanego w specjalności konstrukcyjno- budowlanej nr upr. 78/03/R/C

SPRAWDZAJĄCY KONSTRUKJA
mgr inż. RAFAŁ ROZENTRETER
Do projektowania i kierowania robotami budowlanymi bez ograniczeń w specjalności konstrukcyjno-budowlanej Nr uprawnień 239/DOŚ/07

INWESTOR	**GMINA ŻMIGRÓD** PLAC WOJSKA POLSKIEGO 2−3 55−140 ŻMIGRÓD
STADIUM	PROJEKT WYKONAWCZY
TYTUŁ OPRACOWANIA	**ETAP I-"BUDOWA CENTRUM PRZESIADKOWEGO PARK & RIDE PRZY STACJI PKP W ŻMIGRODZIE"**
OBIEKT	tereny miejskie-dz. drogowa: dz. nr 2, 1/5 AM-11 Żmigród ul 23 Stycznia tereny zamknięte :dz. nr 1/4 AM-11 Żmigród, adres Ulica Kolejowa 14 Żmigród
RYSUNEK	**Fundamenty wiaty rowerowej**
DATA	2016.12
SKALA	1:10
RYSUNEK NR	K02
KOD DWG	P & R - I - P W - K - **2016.12.01**